Collecteur de papier P40 RGPD



- Serrure à ressort pour un stockage sécurisé des données sensibles
- Le bac intérieur est adapté à au feuille de papier A4
- se place facilement sous chaque bureau
- Conforme RGPD
- Fabriqué en tôle d'acier galvanisé avec une rêvetement par poudre

N° d'art.:	Coloris
2098	argent, couvercle rouge
2099	argent antique, couvercle bleu



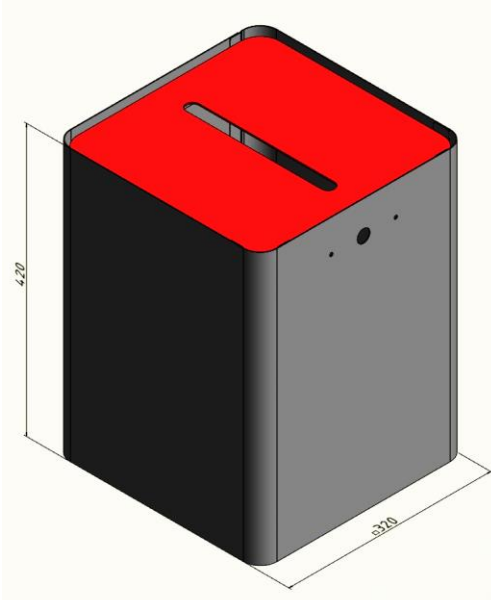

Photo: Poubelle en argent antique et seau intérieur

Modification de la construction et de l'orientationréservées.