1	A	B	C
1	4	4	4

2	D	E	F
1	2	2	2
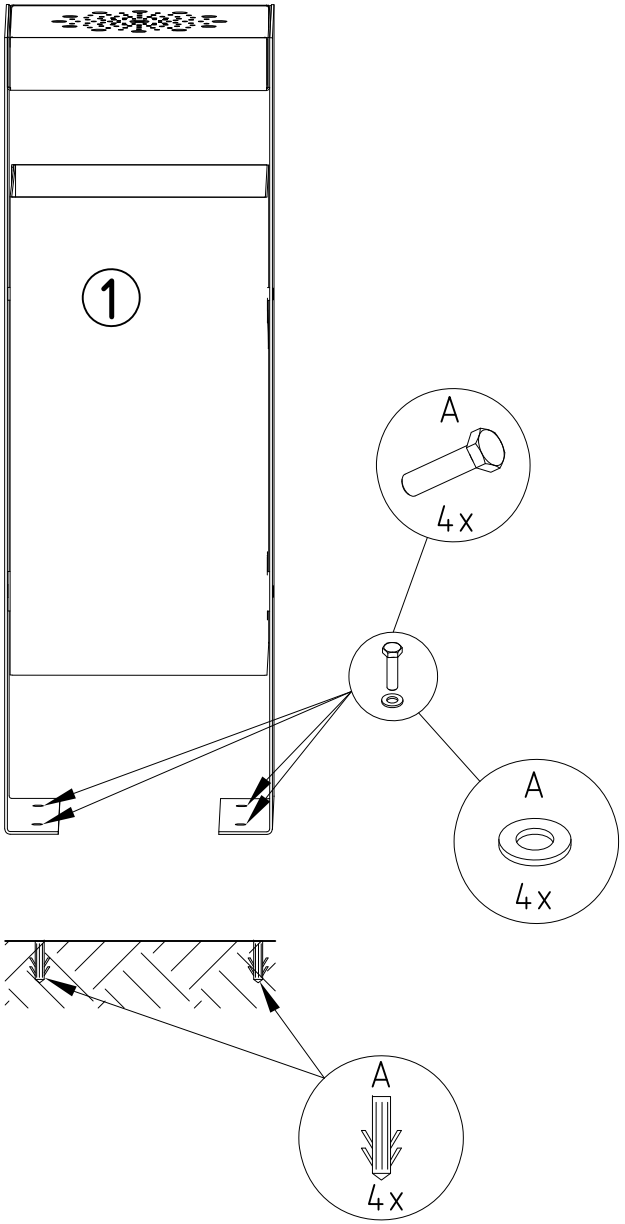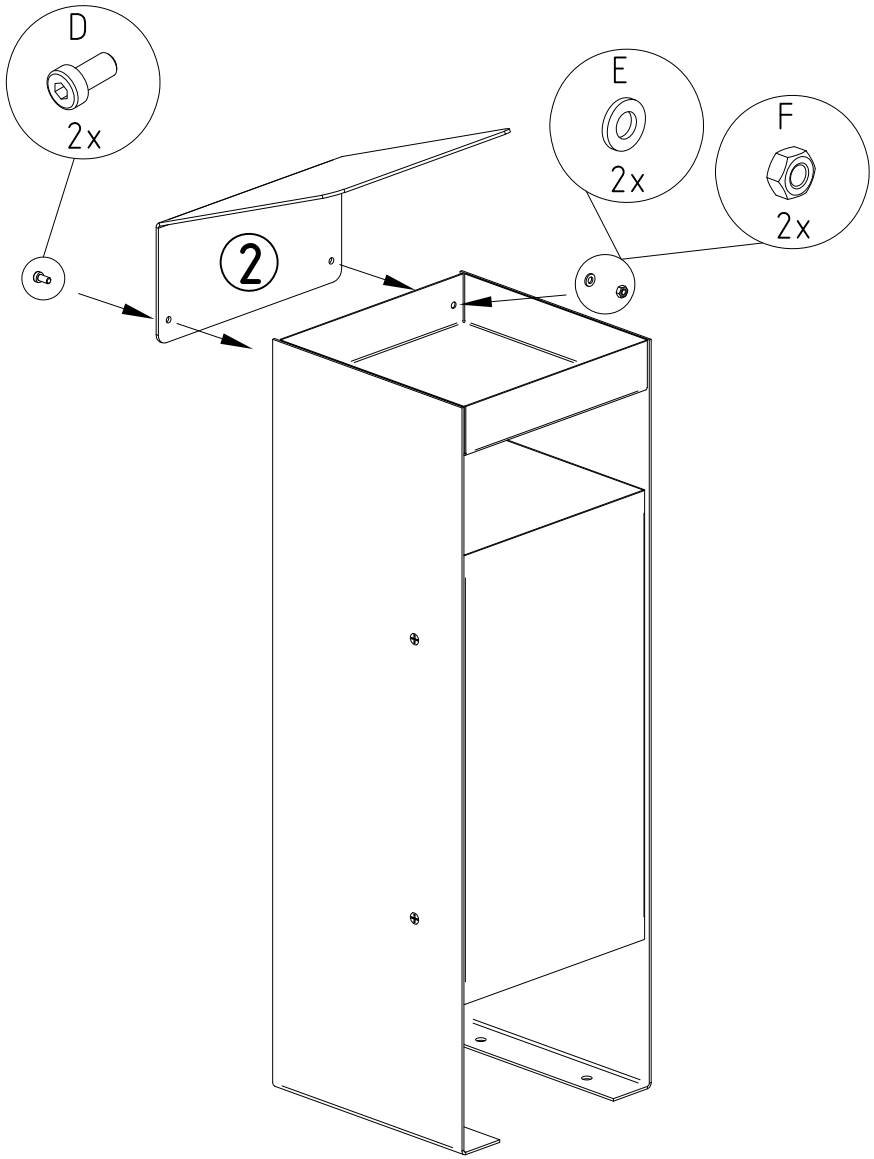
Z.-Nr.: E99105a0
Art.-Nr.: 21460+21461
Datum: 08.02.2019
Bearb.: Bic